DATENBLATT / DATA SHEET

N-Stecker / N plug male
Artikel-Nr. / Part no.: 7401

www.ssb-electronic.de



Das Produkt kann von der Abbildung abweichen. /
The product may differ from the illustration.

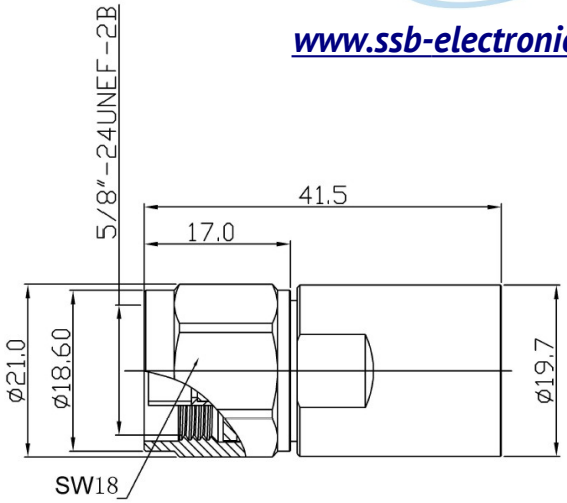

Alle Angaben in mm / All dimensions are in mm
Pin 1: Loch / hole Ø 2,85 mm; Pin 2: Loch / hole Ø 3,0 mm

Norm: IEC 61 169-16 Steckertyp: N-Stecker Connector type: N plug male

Kabeltypen / Cable types: Ecoflex 10, Ecoflex 10 Plus, Ecoflex 10 Plus Heatex, SeaTex 10, Aircom Premium

Mechanische Eigenschaften / Mechanical specifications:

Lebensdauer (Steckungen) / Life time (plug cycles)	≥ 500
Verbindergehäuse / Body	Messing vernickelt / Brass nickel plated
Isolierhülse / Isolator	PTFE
Pin	Messing vergoldet / Brass gold plated
Temperaturbereich / Operating temperature	-55°C / +155°C
Gewicht / Weight	55 g
RoHS konform / RoHS compliant	Ja / Yes
Halogenfrei / Halogen free	Ja / Yes

Elektrische Eigenschaften / Electrical specifications:

Betriebsspannung / Working voltage	≤ 1000 V / 50 Hz
Impedanz / Impedance	50 Ω
Isolationswiderstand / Insulation resistance	≥ 5 GΩ
Frequenz bis zu / Frequency up to	6 GHz
VSWR	≤ 1,3
Einfügedämpfung / Insertion loss	≤ 0,1 dB / GHz
Durchgangswiderstand innen / Inner contact resistance	≤ 3,0 mΩ
Durchgangswiderstand außen / Outer contact resistance	≤ 2,0 mΩ

Technische Änderungen vorbehalten / Right of technical modification is reserved

SSB-Electronic GmbH · Am Pulverhäuschen 4 · 59557 Lippstadt · Germany